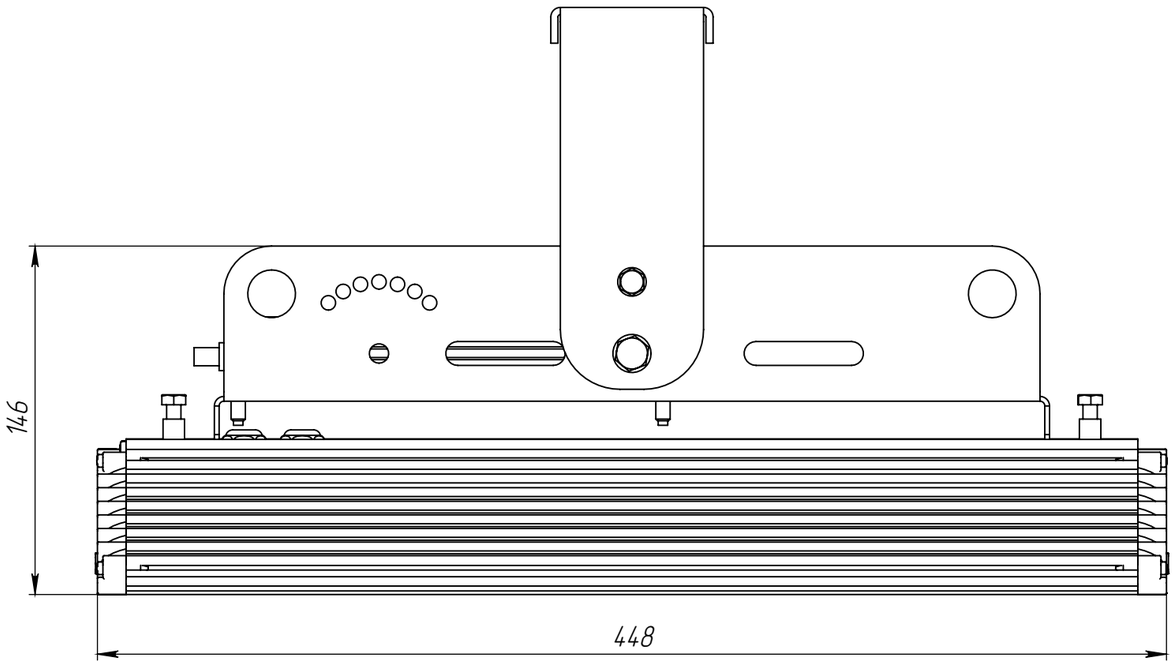
146
448

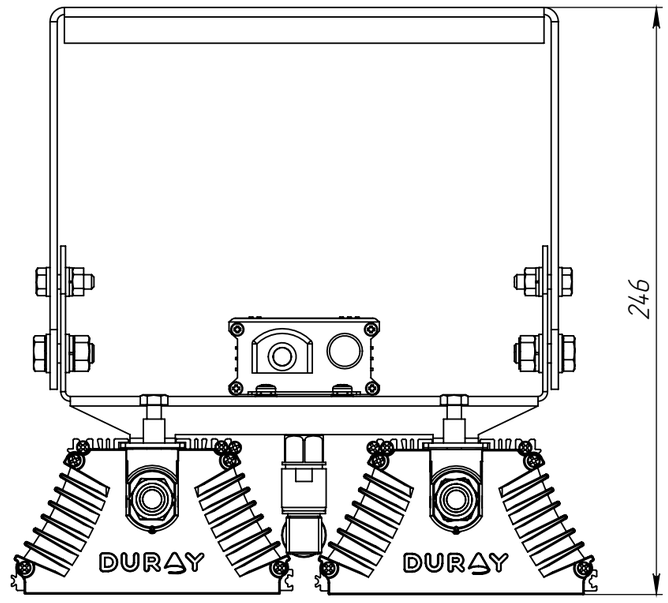
246
DURAY
DURAY

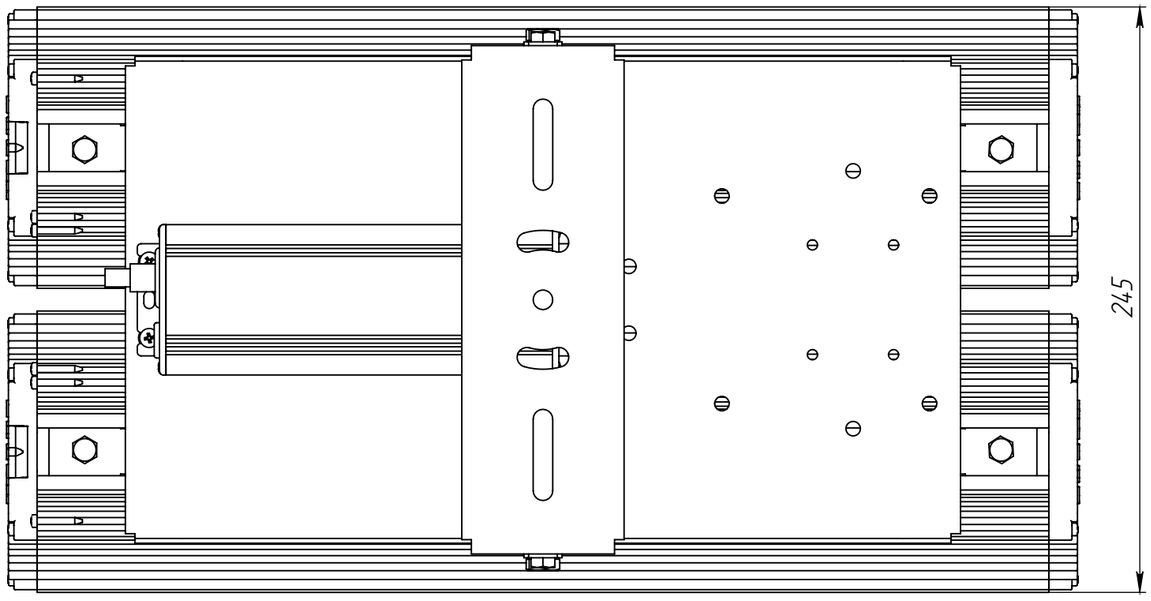
245